Pflichtverletzung gebraucht oder abstrakt erläutert als Pflicht, deren Erfüllung die ordnungsgemäße Durchführung des Vertrages überhaupt erst ermöglicht und auf deren Einhaltung der Kunde regelmäßig vertrauen darf. Bei Verzug hat unser Kunde alternativ zum Schadenersatz das Recht, vom Vertrag zurückzutreten.

(8) Im Falle von Datenverlusten haften wir nur, wenn unser Kunde die Datenbestände regelmäßig mindestens einmal täglich nachweisbar gesichert hat. Die Haftung für Datenverluste ist auf den Wiederherstellungsaufwand bei Vorhandensein einer Sicherungskopie beschränkt, es sei denn die Datenverluste wurden von uns vorsätzlich oder grob fahrlässig herbeigeführt. Ansonsten wird mit Ausnahme der Fälle eines Vorsatzes oder grober Fahrlässigkeit eine Haftung ausgeschlossen.

(9) Der Umfang unserer Haftung nach dem Produkthaftungsgesetz bleibt unberührt.

11 Ersatzteile

GEFAHR!

Verletzungsgefahr durch Verwendung falscher Ersatzteile!

Durch Verwendung falscher oder fehlerhafter Ersatzteile können Gefahren für den Bediener entstehen sowie Beschädigungen und Fehlfunktionen verursacht werden.

- Es sind ausschließlich Originalersatzteile des Herstellers oder vom Hersteller zugelassene Ersatzteile zu verwenden.
- Bei Unklarheiten ist stets der Hersteller zu kontaktieren.

Tipps und Empfehlungen

Bei Verwendung nicht zugelassener Ersatzteile erlischt die Herstellergarantie

11.1 Ersatzteilbestellung

Die Ersatzteile können über den Vertragshändler oder direkt beim Hersteller bezogen werden. Die Kontaktdaten stehen im Kapitel 1.2 Kundenservice.

Folgende Eckdaten bei Anfragen oder bei der Ersatzteilbestellung angeben:

- Gerätetyp
- Artikelnummer
- Positionsnummer
- Baujahr
- Menge
- gewünschte Versandart (Post, Fracht, See, Luft, Express)
- Versandadresse

Ersatzteilbestellungen ohne oben angegebene Angaben können nicht berücksichtigt werden. Bei fehlender Angabe über die Versandart erfolgt der Versand nach Ermessen des Lieferanten.

Angaben zum Gerätetyp, Artikelnummer und Baujahr finden Sie auf dem Typenschild, welches am Kompressor angebracht ist.

Beispiel:

Es muss das Filterelement vom Kompressor AIRSTAR 703/270/10 H bestellt werden.

Das Filterelement hat in der Ersatzteilzeichnung (Abb. 17) die Positionsnummer 28

- Gerätetyp: AIRSTAR 703/270/10 H
  Verdichter BK 119, 4 kW 400V: 250 1319
- Artikelnummer Verdichter: **250 1319**
- Positionsnummer: **28** (Filtereinsatz)

Die Bestellnummer ist: **0-250 1319-28**

Die Bestellnummer setzt sich zusammen aus der Artikelnummer, der Positionsnummer (28) und einer Stelle (0) vor der Artikelnummer.

- Vor die Artikelnummer ist eine 0 zu schreiben.
- Vor die Positionsnummern 1 bis 9 ist ebenfalls eine 0 zu schreiben.

Artikel-Nummer:

AIRSTAR 703/270/10 V: 202 8752
Verdichter 4 kW 400V: 250 1319

AIRSTAR 703/270/10 H: 202 8753
Verdichter 4 kW 400V: 250 1319

11.2 Ersatzteilzeichnung

Die nachfolgende Zeichnung soll Ihnen im Servicefall helfen, notwendige Ersatzteile zu identifizieren. Senden Sie gegebenenfalls eine Kopie der Teilezeichnung mit den gekennzeichneten Bauteilen an Ihren Händler.

Ersatzteile Verdichter BK 119

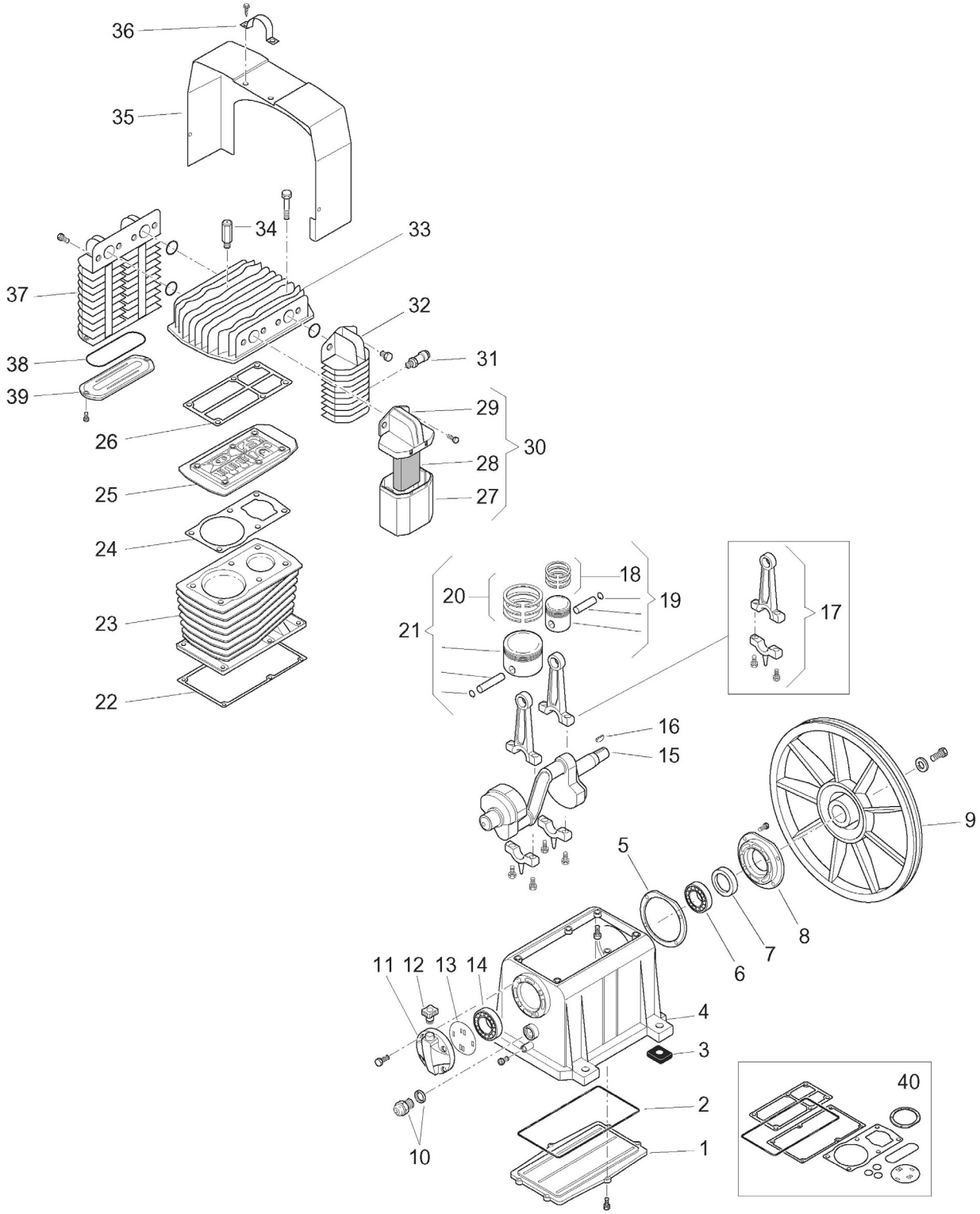

Abb. 17: Ersatzteile Verdichter BK 119

11.3 Ersatzteile-Liste

Pos	Anz	Artikel-Nr.	Bezeichnung (deutsch)	Bezeichnung (englisch)
	1	5131690200	Kolbenverdichter BK119	
1	1	113153007	Gehäuseabdeckung, unten	LOWER COVER
2	1	113153006	Gehäusedichtung, unten	LOWER COVER GASKET
3	4	113141028	Vibrationsdämpfer	VIBRATION DAMPER
4	1	113153001	Verdichtergehäuse	CASING
5	1	113141022	Gehäusedichtung, vorne	FRONT COVER GASKET
6	1	033015000	Wälzlager 6206	BEARING
7	1	010008000	Wellendichtring	SEAL
8	1	113141007	Gehäuseabdeckung, vorne	FRONT COVER
9	1	013178003	Lüfterrad	FLYWHEEL
10	1	012031000	Ölschauglas G3/4	OIL LEVEL LIGHT
11	1	113141006	Gehäuseabdeckung, hinten	REAR COVER
12	1	012047000	Verschlussschraube, Öleinlass	OIL PLUG
13	1	113141021	Gehäusedichtung, hinten	REAR COVER GASKET
14	1	033027000	Wälzlager 6205	BEARING
15	1	113178006	Kurbelwelle	CRANKSHAFT
16	1	018008000	Passfeder	FEATHER
17	2	413125016	Pleuel, komplett	CONNECTING ROD
18	1	213129002	Kolbendichtringe Ø 52 AP, Set	PISTON RING KIT HP
19	1	413141029	Kolben AP, komplett	COMPLETE PISTON HP
20	1	213129001	Kolbendichtringe Ø 105 BP, Set	PISTON RING KIT LP
21	1	413129023	Kolben BP, komplett	COMPLETE PISTON LP
22	1	113153005	Zylinderblockdichtung, unten	CASING GASKET
23	1	113179001	Zylinderblock	CYLINDER
24	1	113153008	Zylinderblockdichtung, unten	CYLINDER GASKET
25	1	413153004	Ventilplatte	VALVE HOLDER PLATE
26	1	113141017	Zylinderkopfdichtung	HEAD GASKET
27	1	113178012	Ansaugfiltergehäuse	FILTER CONTAINER
28	1	113178013	Filtereinsatz	FILTER CARTRIDGE
29	1	013163018	Filteranschlussstück	FILTER SUPPORT
30	1	317071000	Ansaugfilter, komplett	COMPLETE INTAKE FILTER
31	1	047002000	Sicherheitsventil G1/4 T16,5	SAFETY VALVE (16,5 BAR)
32	1	113163025	Ausblasstutzen	FINAL MANIFOLD
33	1	113178002	Zylinderkopf	HEAD
34	1	047086000	Sicherheitsventil GC1/4 T6	SAFETY VALVE (6 BAR)
35	1	113178004	Antriebsabdeckung	CONVEYOR
36	1	113178011	Schelle	EYEBOLT
37	1	013141039	Zwischenstufenverteiler	MANIFOLD
38	1	010070000	O-Ring 177	O-RING 117
39	1	113141040	Deckel, Zwischenstufenverteiler	MANIFOLD COVER
40	1	213153020	Dichtungs-Set	SET OF GASKETS