Ersatzteile

Spare parts

Scherenhebebühne

Scissor lift

SHB 3

SHB 3

SHB-3

1 Ersatzteile

GEFAHR!

Verletzungsgefahr durch Verwendung falscher Ersatzteile!

Durch Verwendung falscher oder fehlerhafter Ersatzteile können Gefahren für den Bediener entstehen sowie Beschädigungen und Fehlfunktionen verursacht werden.

- Es sind ausschließlich Originalersatzteile des Herstellers oder vom Hersteller zugelassene Ersatzteile zu verwenden.
- Bei Unklarheiten ist stets der Hersteller zu kontaktieren.

HINWEIS!

Bei Verwendung nicht zugelassener Ersatzteile erlischt die Herstellergarantie.

1.1 Ersatzteilbestellung

Die Ersatzteile können über den Vertragshändler oder direkt beim Hersteller bezogen werden.

Kontaktdaten:

Fax: 0049 (0) 951 96555-119
E-Mail: ersatzteile@stuermer-maschinen.de

Folgende Eckdaten bei Anfragen oder bei der Ersatzteilbestellung angeben:

- Gerätetyp
- Artikelnummer
- Positionsnummer
- Baujahr
- Menge
- gewünschte Versandart (Post, Fracht, See, Luft, Express)
- Versandadresse

Ersatzteilbestellungen ohne oben angegebene Angaben können nicht berücksichtigt werden. Bei fehlender Angabe über die Versandart erfolgt der Versand nach Ermessen des Lieferanten. Angaben zum Gerätetyp, Artikelnummer und Baujahr finden Sie auf dem Typenschild, welches an der Maschine angebracht ist.

Beispiel

Es muss der Druckluftzylinder für die Scherenhebebühne SHB 3 bestellt werden. Der Druckluftzylinder hat in der Ersatzteilzeichnung 1 die Nummer 22.

Bei der Ersatzteil-Bestellung eine Kopie der Ersatzteilzeichnung (1) mit gekennzeichnetem Bauteil (Druckluftzylinder) und markierter Positionsnummer (22) an den Vertragshändler bzw. an die Ersatzteil-Abteilung schicken und die folgenden Angaben mitteilen:

Gerätetyp: Scherenhebebühne SHB 3
Artikelnummer: 6240030
Zeichnungsnummer: 1
Positionsnummer: 22

Die nachfolgenden Zeichnungen sollen im Servicefall helfen, notwendige Ersatzteile zu identifizieren.

1 Spare parts

DANGER!

Risk of injury caused by the use of incorrect spare parts!

The use of incorrect or faulty spare parts may cause risks for operating staff and damage as well as malfunctions.

- Exclusively genuine spare parts made by the manufacturer or spare parts authorised by the manufacturer shall be used.
- Always contact the manufacturer if you are unsure.

NOTE!

The manufacturer warranty shall be rendered void in the event of a use of unauthorised spare parts.

1.1 Spare parts order

Spare parts are available from authorised retailers or directly from the manufacturer.

Contact details:

Fax: 0049 (0) 951 96555-119
email: ersatzteile@stuermer-maschinen.de

Always quote the following key data with your spare parts orders:

- Device type
- Item number
- Position number
- Year of manufacture
- Quantity
- Desired shipping type (post, freight, sea, air, express)
- Shipping address

Spare parts orders without the aforementioned data cannot be taken into account. The supplier shall determine the shipping type if no relevant data was provided. Information about the device type, article number and year of manufacture can be found on the type plate.The type plate is mounted on the machine.

Example

The Compressed air cylinder for the Scissor lift SHB 3 must be ordered. The Compressed air cylinder has the number 22 in the spare parts drawing 1.

When ordering spare parts, send a copy of the spare parts drawing (1) with marked component (Compressed air cylinder) and marked position number (22) to the authorised dealer or to the spare parts department and provide the following information:

Type of device: Scissor lift SHB 3
Item number: 6240030
Drawing number: 1
Position number: 22

The following spare parts drawings is intended to help identify the necessary spare parts.

1.2 Ersatzteilzeichnungen SHB 3 / Spare parts drawings SHB 3

Ersatzteilzeichnung 1 / Spare parts drawing 1

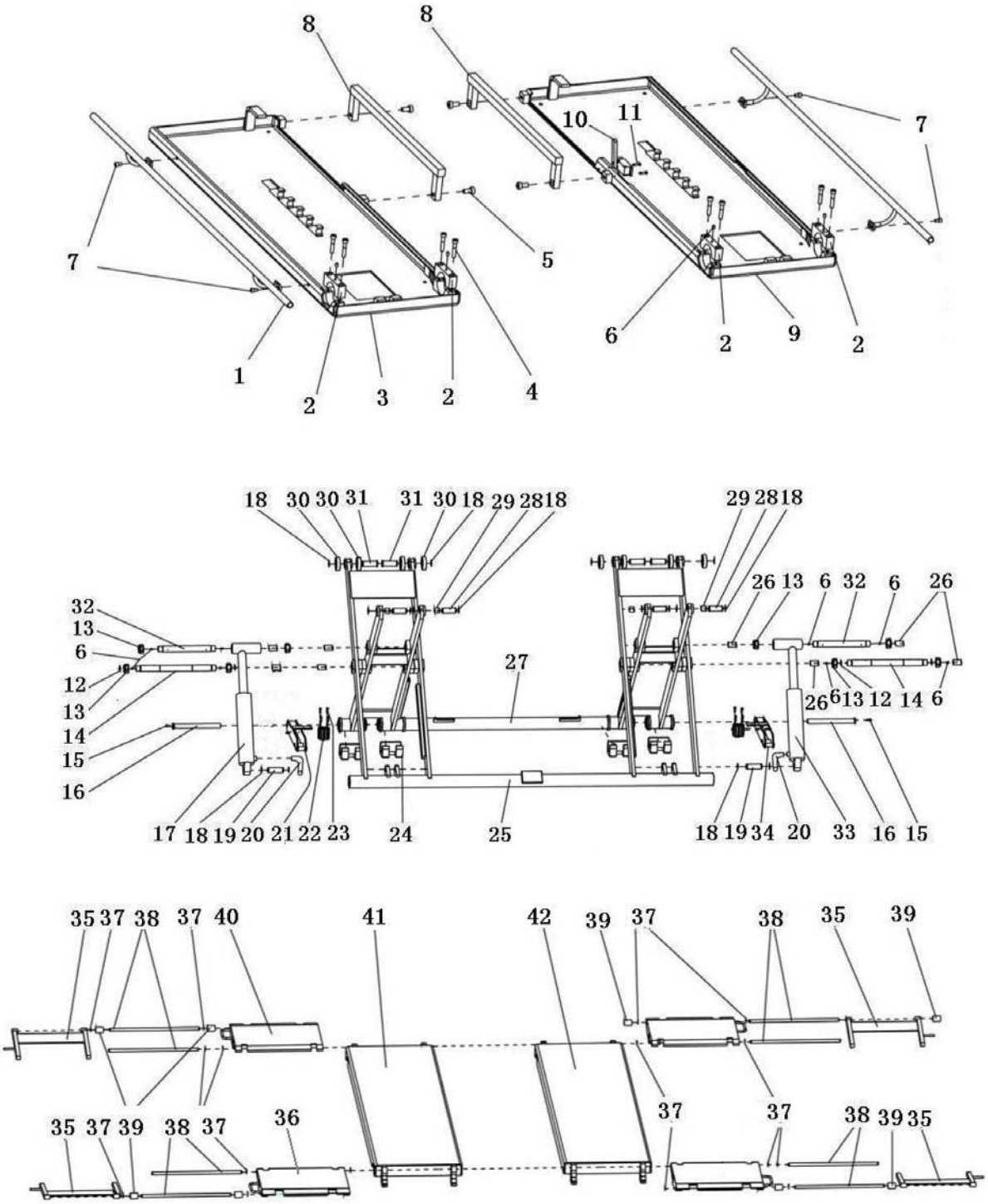

Abb./Fig.1: Ersatzteilzeichnung 1 SHB 3 / Spare parts drawing 1 SHB 3

Ersatzteilzeichnung 2 / Spare parts drawing 2

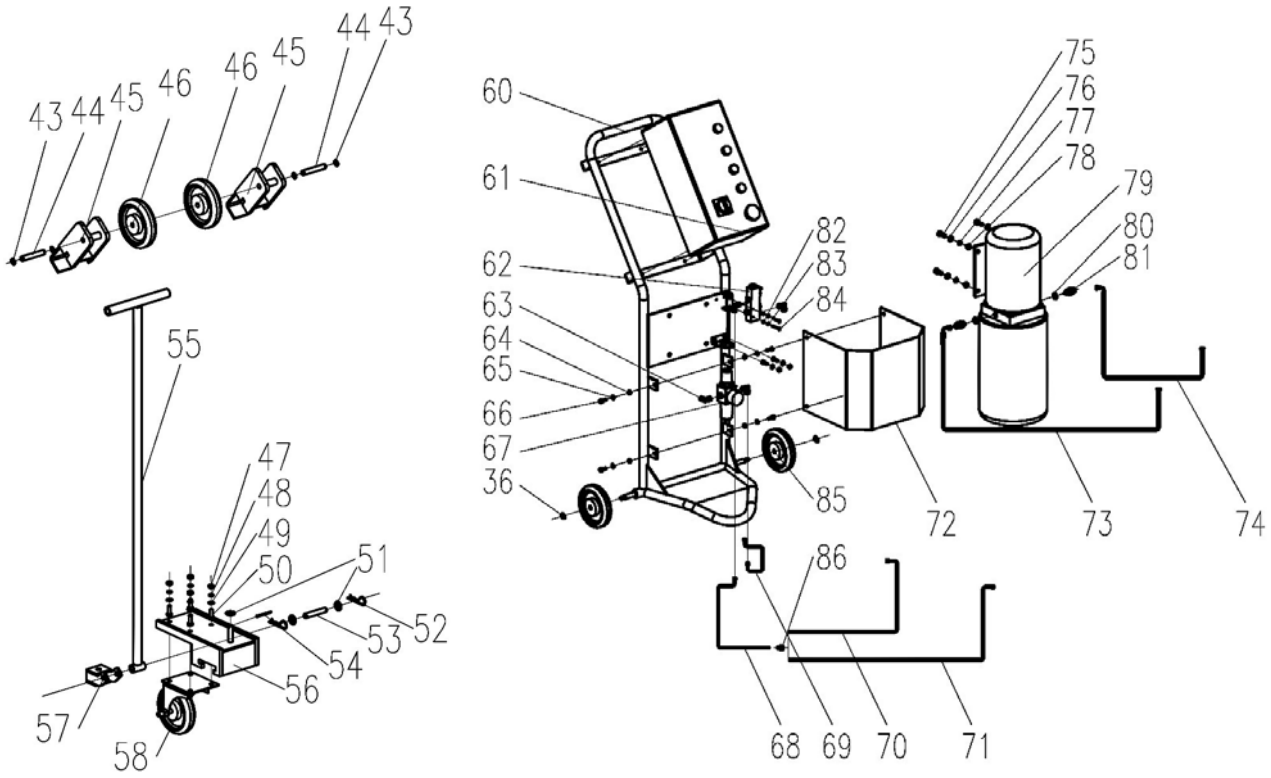

Abb./Fig.2: Ersatzteilzeichnung 2 SHB 3 / Spare parts drawing 2 SHB 3

2 Notizen / Notes

stürmer
OPTIMUM